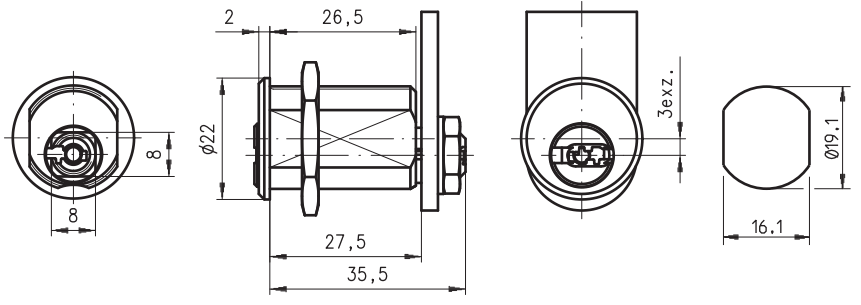
2
26,5
8
8
ø22
27,5
35,5
3exz.
Ø19.1
16.1