DOM 225081



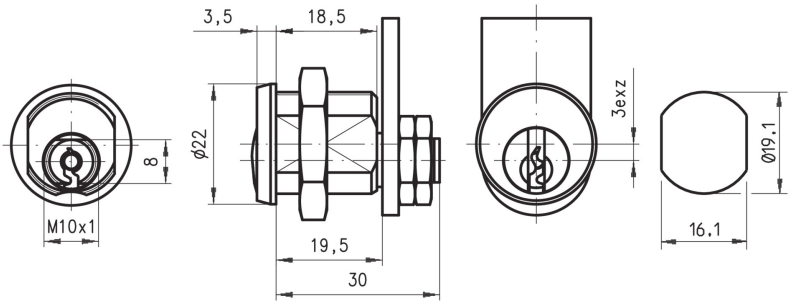

NIVEAU DE SÉCURITÉ

Technologie conventionnelle à pistons

FIXATIONS DE SERRURES DISPONIBLES

ID fixation de serrure	Fixation de serrure
L2	Écrou

PROFILS DE CLÉS DISPONIBLES

Profil de clé	Combinaisons	Mise sous passe possible
22	1500	Oui
2C	2600	Non

ROTATIONS DISPONIBLES

ID direction	Degrés	Direction	Nombre de sorties de clé
D02	90	Ouverture droite / Fermeture gauche	1
D03	90	Ouverture gauche / Fermeture droite	1

CARACTÉRISTIQUES TECHNIQUES

Finition standard	Nickelé brillant
Nombre de clés	2
Famille de came standard	225
Longueur sous tête	19.50

APPLICATIONS

Mobilier en bois, Mobilier métallique, Boîtes aux lettres, Hygiène, Équipements électriques, Distribution, Entreposage

DOM 225081

INFORMATIONS SUR LA COMMANDE

Type	ID direction	Fixation de serrure	Épaisseur support	Fixation came	Famille de came	Profil de clé	Code article	Code article DOM Allemagne
225-08-1	D02	Écrou	15.0	Écrou	225	2C	225-08-1-D02-L2-C2-2C	225KON203994
225-08-1	D02	Écrou	15.0	Écrou	225	22	225-08-1-D02-L2-C2-22	225KON203994
225-08-2	D03	Écrou	15.0	Écrou	225	2C	225-08-2-D03-L2-C2-2C	225KON203995
225-08-2	D03	Écrou	15.0	Écrou	225	22	225-08-2-D03-L2-C2-22	225KON203995